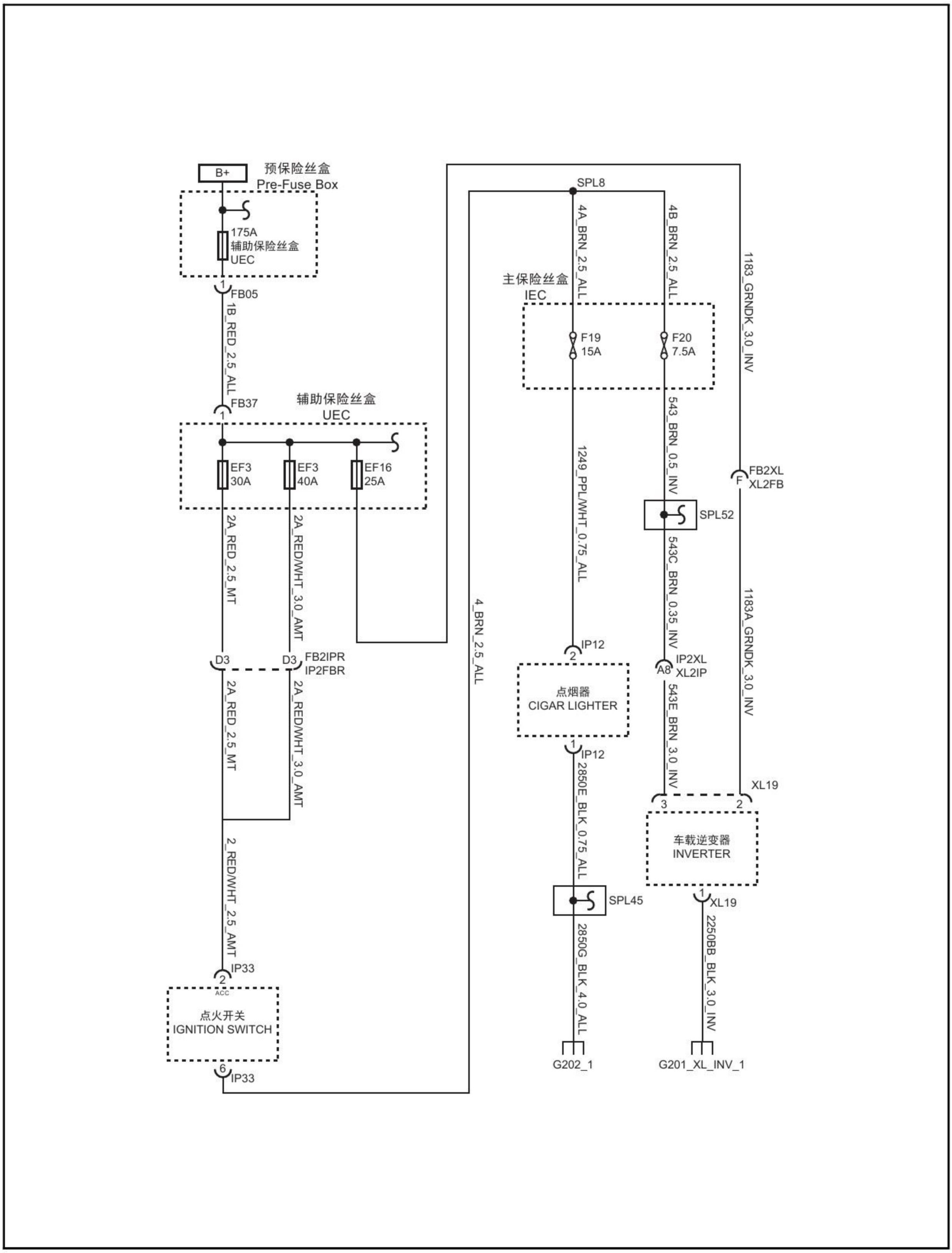点烟器、车载逆变器与开关